Č.	název – popis	počet /np/ 1pp	1np	2np	3np	4np	střecha	celkem
21/L	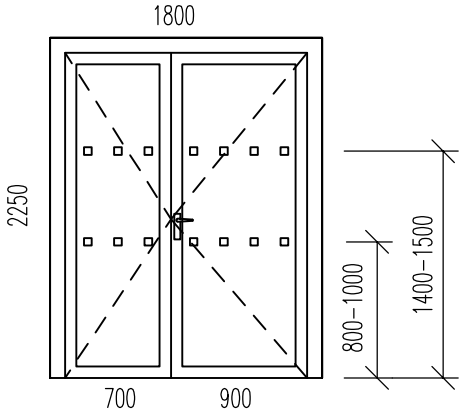 VNITŘNÍ DVEŘE RÁMOVÉ DVOUKŘÍDLOVÉ OTOČNÉ ZE 3/3 PROSKLENÉ m.č. sklad design, počítačová učebna, tiskové centrum rozměr : 900+700/2150mm, pravé 1; levé 1 barva profilu : RAL vybere architekt dle vzorníku materiál rámu : hliník sklo : čiré, bezpečnostní zámek : vložkový dle centrálního klíče klika : klika / klika, nerezová. Podlaha pod dveřmi bez prahu – přechodovou lištou – hliník. Stavební otvor 1800 x 2250mm. Rozměry se ověří na stavbě !				1			1
21/P				1	1			2
22/L	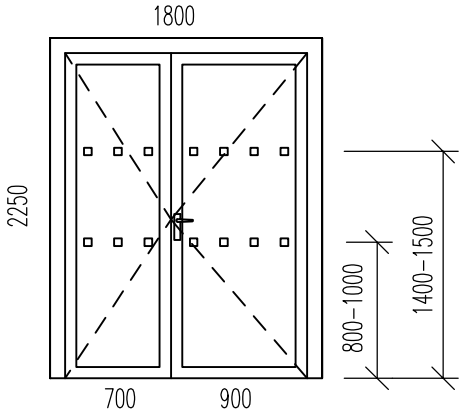 VNITŘNÍ DVEŘE RÁMOVÉ DVOUKŘÍDLOVÉ OTOČNÉ ZE 3/3 PROSKLENÉ – PROTIPOŽÁRNÍ m.č. ateliér diplomanti, salonek rozměr : 900+700/2150mm, pravé 1 barva profilu : RAL vybere architekt dle vzorníku materiál rámu : hliník sklo : čiré, bezpečnostní, protipožární EI 30DP3C zámek : vložkový dle centrálního klíče klika : klika / klika, nerezová. Podlaha pod dveřmi bez prahu – přechodovou lištou – hliník. POŽÁRNÍ ODOLNOST EI 30DP3 C, atest Stavební otvor 1800 x 2250mm. Rozměry se ověří na stavbě !							
22/P				1	1			2
23	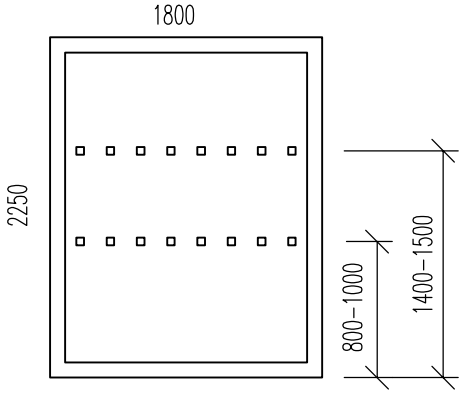 VNITŘNÍ STĚNA ZE 3/3 PROSKLENÁ – PROTIPOŽÁRNÍ m.č. ateliér diplomanti, salonek barva profilu : RAL vybere architekt dle vzorníku materiál rámu : hliník sklo : čiré, bezpečnostní, protipožární PO 30 minut POŽÁRNÍ ODOLNOST EI 30DP3, atest Stavební otvor 1800 x 2250mm. Rozměry se ověří na stavbě !			2	2			4